Electrolux PROFESSIONAL

Drop-in
Piano refrigerato 3GN 1/1 - con sovrastruttura

ARTICOLO N° _____

MODELLO N° _____

NOME _____

SIS # _____

AIA # _____

340229 (DI3RDPO) Piano refrigerato da incasso con sovrastruttura - 3 GN

Descrizione

Articolo N° _____

Piano refrigerato remoto in acciaio inox AISI 304.
Isolamento piano con schiuma poliuretanica.
Foro di scarico condensa di diametro 17 mm.
Gruppo refrigerante incorporato, funzionamento statico. Refrigerante tipo R404a.
Tempertura di contatto -20°C sulla superficie.
Piano refrigerato stampato profondita' 30mm, con angoli arrotondati adatto a contenere 3 bacinelle GN 1/1.
Pannello di controllo con teletermostato digitale, interruttore on-off, regolazione della temperatura, interruttore per il defrost manuale, display temperatura.
Scongelamento automatico e manuale.
Sovrastruttura in tubo rettangolare in alluminio, dotata di ripiano in vetro curvo temperato opaco di spessore 4 mm. Illuminazione con lampada fluorescente 16W. L'altezza della sovrastruttura dal piano del bancone è di 400 mm.
Dotato di 1,5 mt. di cavo per facilitare l'installazione e velocizzare le operazioni di connessione al pannello di controllo digitale.

Approvazione: _____

Caratteristiche e benefici

- Pannello di controllo digitale con:
  -Termostato digitale
  -On-off
  -Regolazione e impostazione della temperatura
  -Visualizzazione della temperatura
  -Interruttore manuale di sbrinamento.
- Il cibo mantiene una temperatura media che non supera i 10°C per 2 ore.
- Piano refrigerato stampato profondita' 30mm, con angoli arrotondati per agevolare le operazioni di pulizia.
- Dimensioni di spacco per l'installazione dell'unità: 1130x630x500 mm H minima.
- Griglia (scarico aria) può essere posizionata su tre lati differenti (cliente, operatore o lato macchina), per consentire la massima flessibilità di installazione.
- Sovrastruttura in alluminio, con mensola in vetro temperato curvo, dello spessore di 4 mm.
- Piano refrigerato da incasso completamente isolato con poliuretano espanso.
- Fondo completamente rimovibile per consentire un facile accesso all'evaporatore.
- Temperatura di contatto sulla superficie tra -20°C e -10°C (a temperatura ambiente).
- Illuminazione fornita da un neon posto sotto il vetro superiore.
- Sbrinamento automatico
- In conformità dei principali enti di certificazione internazionali e marchio CE.
- Griglie di ventilazione lato operatore.

Costruzione

- Costruito in acciaio inox AISI 304.
- Facile da collegare grazie alla veloce connessione (1,5 m di lunghezza) tra il cavo e il termostato digitale.
- Sviluppato e prodotto da azienda certificata ISO 9001 e ISO 14001.
- Gas Refrigerante: R404a.

Accessori opzionali

- - NOT TRANSLATED - PNC 857021 ❑

Drop-in
Piano refrigerato 3GN 1/1 - con sovrastruttura

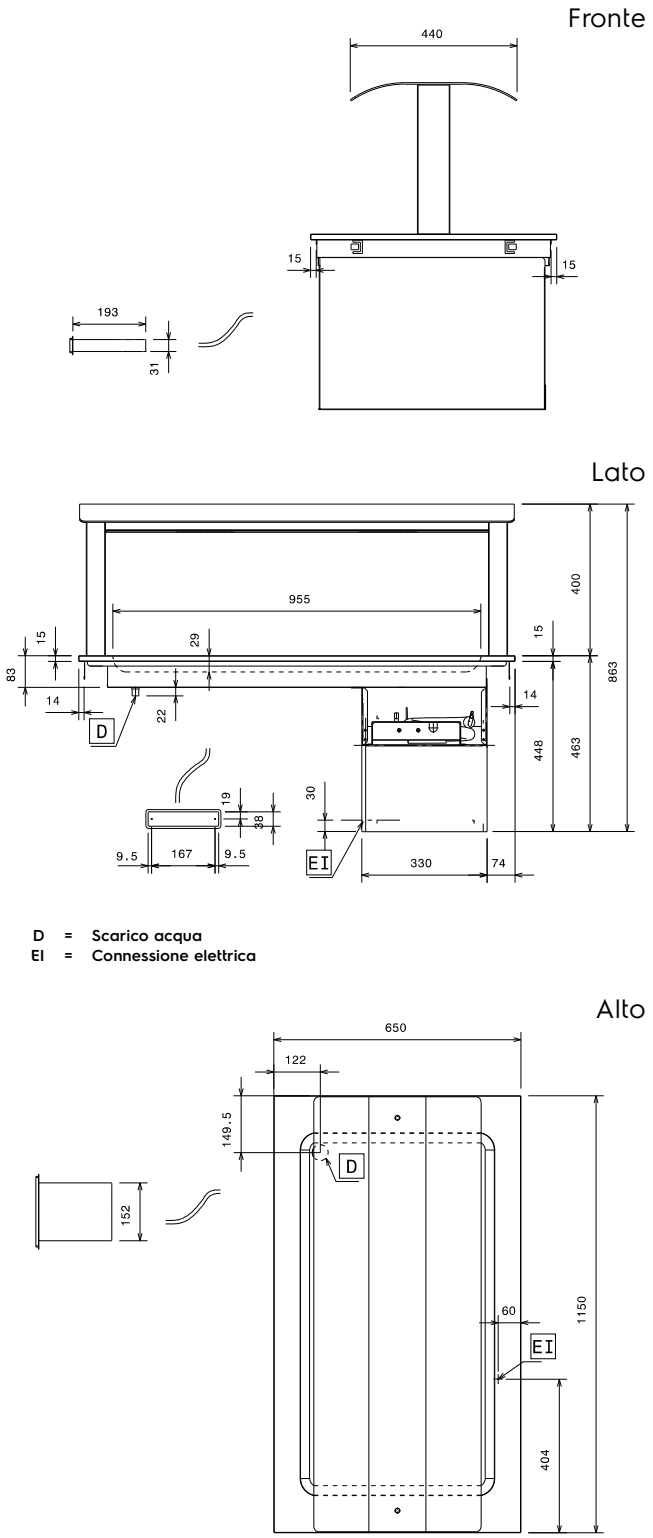

Elettrico

Tensione di alimentazione:	
340229 (DI3RDPO)	230 V/1 ph/50 Hz
Potenza installata max:	0.61 kW

Acqua

Dimensioni foro di scarico acqua di scolo:	1/2"

Informazioni chiave

Dimensioni esterne, larghezza:	1150 mm
Dimensioni esterne, profondità:	650 mm
Dimensioni esterne, altezza:	864 mm
Altezza piano:	29 mm
Temperatura piano:	-20 °C
Plate capacity - Ø 150 mm:	18
Plate capacity - Ø 200 mm:	8
Can capacity - Ø 65 mm:	98
Plate capacity: 130 x 90 mm:	35

L'azienda si riserva il diritto di apportare modifiche ai prodotti senza preavviso